医療関係従事者・教員・施設職員用取扱説明書

Think Possibility!

感覚統合器具

スイングシリーズ

（本取扱説明書の対応製品）

オーシャンスイング、サンライトスイング（１点吊り/２点吊り）、タワーラダー、チューブスイング、バースイング、プラットホームスイング、フレキサースイングⅠ・Ⅱ、ホーススイング、 ポケットスイング、ポニースイング、ボルスターミニ、モンキースイング、ラダーウォール、ロングスイング、円盤ブランコ（２０ｃｍ/３０ｃｍ）、空中シーソー（パイプ有り/無し）

この度は「感覚統合器具スイングシリーズ」をご購入いただきまして誠にありがとうございます。本書は器具を安心してご利用いただけるよう、わかりやすく説明してあります。
ご利用いただく前に必ずお読みいただき、注意点などをご確認ください。
また、お読みになられた後も大切に保管し、必要に応じてくりかえしお読みください。

製品に関するお問い合わせは最終ページをご参照ください。
取扱説明書の内容は、製品の仕様変更などにより予告なく変更する場合がございます。
必ず、ご購入された製品に梱包されている取扱説明書でご確認いただきます様にお願いします。
※印刷の都合上、実際の色合いと多少異なる場合がございます。

㊥転写複写厳禁

Pacific Supply

感覚統合器具スイングシリーズについて

感覚統合器具スイングシリーズとは

スイングシリーズは、回転運動・軸性運動・軌道性回転などの加速度刺激による運動ができます。
全てロープによって天井から吊るすタイプであるため、刺激の強弱を調整することが簡単にでき、そのお子様に応じた運動を可能にします。
各器具の特性を生かしていただき、自由な発想でお子様の可能性を展開してください。
※本製品は、器具から転倒・転落するリスクもございますので、必ず専門家の管理下において、転倒転落の防止措置や落下時に安全確保等を行っていただいた上でご使用ください。

目次

１．　安全にご使用いただくために・・・・・・・・・・・・・・・・・・・・・・・・　3ページ
２．　梱包の解き方・・・・・・・・・・・・・・・・・・・・・・・・・・・・・・　5ページ
３．　各部の名称と仕様・・・・・・・・・・・・・・・・・・・・・・・・・・・・　6ページ
　　3－1．サンライトスイング（1点吊り/2点吊り）・・・・・・・・・・・・　6ページ
　　3－2．ホーススイング・・・・・・・・・・・・・・・・・・・・・・・・・・　7ページ
　　3－3．ポニースイング・・・・・・・・・・・・・・・・・・・・・・・・・・　8ページ
　　3－4．フレキサースイングⅠ・・・・・・・・・・・・・・・・・・・・・・・　9ページ
　　3－5．フレキサースイングⅡ・・・・・・・・・・・・・・・・・・・・・・・10ページ
　　3－6．チューブスイング・・・・・・・・・・・・・・・・・・・・・・・・・11ページ
　　3－7．オーシャンスイング・・・・・・・・・・・・・・・・・・・・・・・・12ページ
　　3－8．ロングスイング・・・・・・・・・・・・・・・・・・・・・・・・・・13ページ
　　3－9．ポケットスイング・・・・・・・・・・・・・・・・・・・・・・・・・14ページ
　　3－10．プラットホームスイング・・・・・・・・・・・・・・・・・・・・・15ページ
　　3－11．ボルスターミニ・・・・・・・・・・・・・・・・・・・・・・・・・・16ページ
　　3－12．空中シーソー（パイプ有り）・・・・・・・・・・・・・・・・・・・17ページ
　　3－13．空中シーソー（パイプ無し）・・・・・・・・・・・・・・・・・・・19ページ
　　3－14．モンキースイング・・・・・・・・・・・・・・・・・・・・・・・・20ページ
　　3－15．バースイング・・・・・・・・・・・・・・・・・・・・・・・・・・・21ページ
　　3－16．ラダーウォール・・・・・・・・・・・・・・・・・・・・・・・・・・22ページ
　　3－17．タワーラダー・・・・・・・・・・・・・・・・・・・・・・・・・・・23ページ
　　3－18．円盤ブランコ（２０ｃｍ/３０ｃｍ）・・・・・・・・・・・・・・・24ページ
４．　設置方法・・・・・・・・・・・・・・・・・・・・・・・・・・・・・・・・25ページ
５．　設置後の点検・・・・・・・・・・・・・・・・・・・・・・・・・・・・・・27ページ
６．　使用方法・・・・・・・・・・・・・・・・・・・・・・・・・・・・・・・・28ページ
７．　日常の保守点検・・・・・・・・・・・・・・・・・・・・・・・・・・・・・29ページ
８．　お手入れ方法・・・・・・・・・・・・・・・・・・・・・・・・・・・・・・30ページ
９．　保管方法・・・・・・・・・・・・・・・・・・・・・・・・・・・・・・・・30ページ
１０．修理について・・・・・・・・・・・・・・・・・・・・・・・・・・・・・・30ページ
１１．廃棄方法・・・・・・・・・・・・・・・・・・・・・・・・・・・・・・・・30ページ

１．安全にご使用いただくために

「感覚統合器具スイングシリーズ」の機能を十分に生かし、かつ安全にご使用いただくために、ご使用前に必ずこの取扱説明書をよく読み内容を理解してください。その後大切に保管し、必要に応じてくりかえしお読みください。

この取扱説明書では様々な絵表示を使用しています。これは「感覚統合器具スイングシリーズ」を安全に正しくご使用いただき、あなたや他の人々に加える恐れのある危害や損害を未然に防ぐための目印となるものです。

１－１．警告に関する事項

警告　この表示を無視して誤った取り扱いをすると使用中に不具合を生じ、死亡または重傷を負う可能性が想定される内容を示します。

- 本製品はあえて不安定（揺れる・落ちる）な環境を作り出し、バランス感覚・姿勢保持機能・全身の筋力向上などを獲得していただく製品となっております。転倒・転落するリスクもございますので、必ず医療関係従事者などの専門家の管理下において、転倒・転落の防止措置や落下時の安全確保を行っていただいた上で、ご使用ください。
  なお安全にご使用できるかについては、専門家によりご判断してください。

- 本製品を使用する場合は必ず医療関係従事者などの専門家のもとで行ってください。
  また使用中は必ず作業療法士などのリハビリテーション関連スタッフが付き添ってください。

- 本製品は確実に取り付けてください。取り付けが不十分な場合、使用中に落下して事故等につながる恐れがあります。正しい取り付け方法は「４．設置方法」をご参照ください。

- 本書に規定していない方法でロープを縛らないでください。使用中に結び目がほどけたり、破損したりする恐れがあります。

- ロープの結び目は絶対にほどかないでください。使用中に外れて事故等につながる恐れがあります。

- 各種の部品は確実に取り付けてください。取り付けが不十分な場合、使用中に金具類が外れて事故等につながる恐れがあります。

- 本製品がゆれている範囲内にいる時はゆり戻しにご注意ください。
  不意に身体にあたり事故等につながる恐れがあります。

- 本製品を使用する場合は、使用方法や取扱注意事項等が理解できるまで本製品をご使用にならないでください。

- 本製品の耐荷重は「３．各部の名称と仕様」の項目に記載の各製品の耐荷重に従い、製品を使用する方の総荷重が各製品の耐荷重以下になる範囲でご使用ください。
  それを超える荷重で使用すると事故等につながる恐れがあります。

- 本製品の底面が床から 20cm～30cm になるような高さに取り付けてください。20cm 未満の場合、使用者が本体と床との間にはさまれる恐れがあります。

１．安全にご使用いただくために

１－２．注意に関する事項

注意　この表示を無視して誤った取り扱いをすると使用中に不具合を生じ、傷害や物的損害の発生が想定される内容を示します。

- 本体を持ち上げる際は必ず２人以上で行ってください。（ポケットスイング、モンキースイング、円盤ブランコ（２０ｃｍ/３０ｃｍ）は軽量であるため１人で行うことが可能です。）
- 本製品を修理改造しないでください。破損等が生じた場合は必ず販売店へ修理交換をご相談ください。
- 常温の範囲で使用してください。常温範囲以外で使用すると、変形や破損を生じる恐れがあります。
- 直射日光のあたる場所や炎天下の車内での長時間の放置、熱器具（ストーブ等）の近くでの使用はしないでください。熱により変色や変形する恐れがあります。また、変形した製品は使用しないでください。
- 保守点検は使用前に本製品使用者または本製品管理者が必ず行なってください。
  また、保守点検を行なっていない製品は使用しないでください。
- 保守点検の結果、異常を発見した場合は直ちに使用を中止し販売店に修理交換をご相談ください。
- 本製品は室内用です。屋外では使用しないでください。
- 本書の安全に関する指示事項には必ず従ってください。
- 本書に規定した方法以外での使い方に対しては、安全性は保証できません。
- 本書中の図は一部を省略・抽象化した表現になっているものがあります。
- 本書は製品とともに常に手元に保管し、必要に応じて繰り返しお読みください。
- 製品の不断の改良により、詳細において本書の内容と異なる場合があります。
  不明な事柄については弊社までお問い合わせください。
- 本書を紛失または損傷した場合は速やかに弊社までご連絡ください。
- 本書の内容に関しましては万全を期していますが、万一不審な点や誤り、乱丁、落丁記載漏れなどに気付いた場合は弊社までご連絡ください。
- 本製品は改良のため予告なしに変更する場合があります。
- 本書の全部または一部を無断で転載複製することを禁止します。
- 開梱の際にカッターナイフ等で製品を傷つけないようにしてください。
- 高濃度オゾンが発生する場所での使用・保管はしないでください。またオゾン発生装置の近くでは仕様や保管はしないでください。製品が劣化し変形や破損が生じる恐れがあります。

２．梱包の解き方

２－１．ダンボールの開梱

本製品はダンボール箱で配送されます。箱の中でエアーキャップに包まれていますが、開梱の際にカッターナイフ等で製品を傷つけないように注意してください。

⚠ 注意

- 本体を持ち上げる際は必ず２人以上で行ってください。
  （ポケットスイング、モンキースイング、円盤ブランコ２０ｃｍ/３０ｃｍは軽量であるため１人で行うことが可能です。）
- 製品の上げ下ろしや移動の際に足や手をはさまないように注意してくだい

２－２．内容物（構成部品）の確認

ダンボール箱の中に「３．各部の名称と仕様」に記載されている部品類が全て入っているか確認してください。

２－３．製品の確認

製品に傷や損傷がないか確認します。もし何かありましたら、販売店（最終ページ）へお問い合わせください。

３．各部の名称と仕様

本書で用いる用語

用語	意味
使用者	台の上に乗る方
操作者	製品の操作を行う方

３－１．構成部品と各部の名称（サンライトスイング（１点吊り /2 点吊り））

本製品は次のような部品で構成されています。付属品に不足等ないか点検してください。

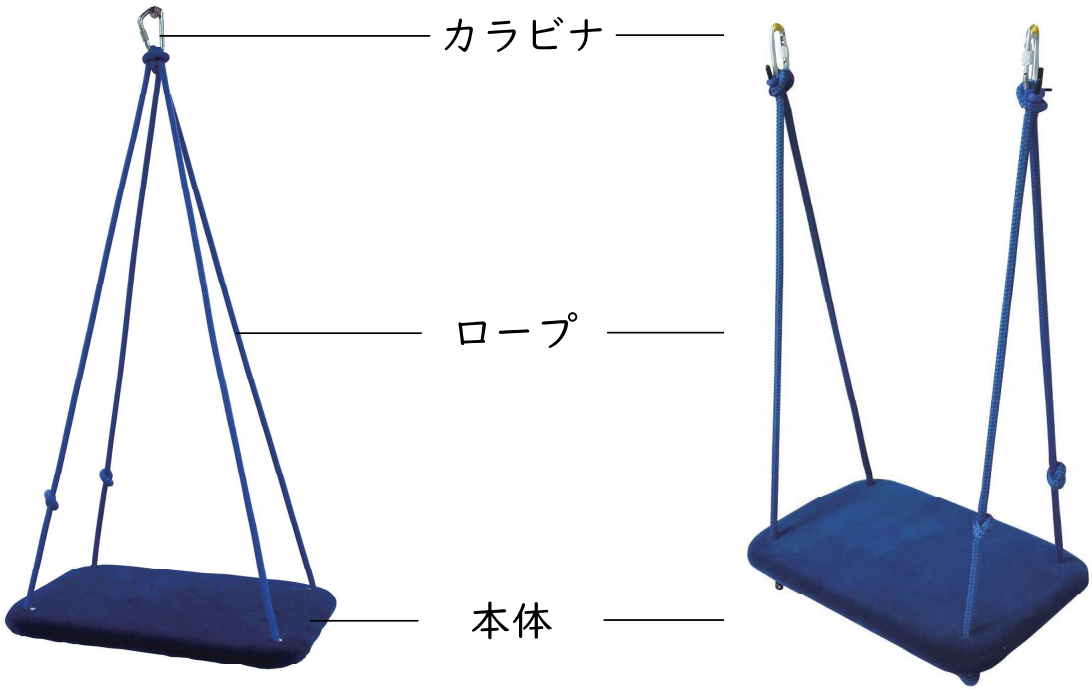

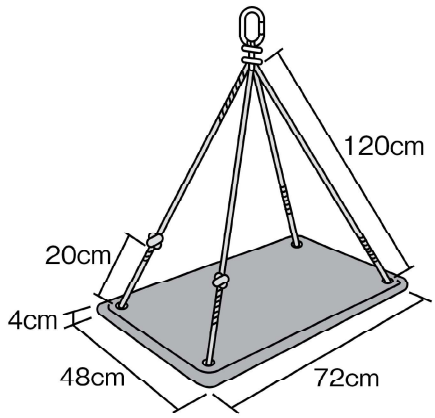

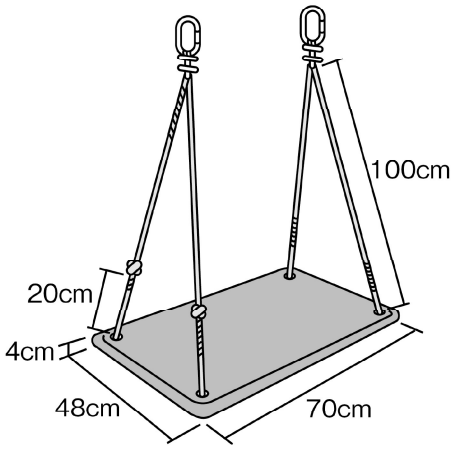

製品名	構成部品	材質	仕様
サンライトスイング １点吊り /2 点吊り	カラビナ	スチール	外寸：11cm×5.5cm 内寸：9cm×3.5cm、直径 1cm
	芯材	木材、ウレタン	約 48×70×4cm
	ロープ	ポリエステル	直径 1.6cm
	カバー	アクリル	

耐荷重：80kg

３．各部の名称と仕様

３－２．構成部品と各部の名称（ホーススイング）

本製品は次のような部品で構成されています。付属品に不足等ないか点検してください。

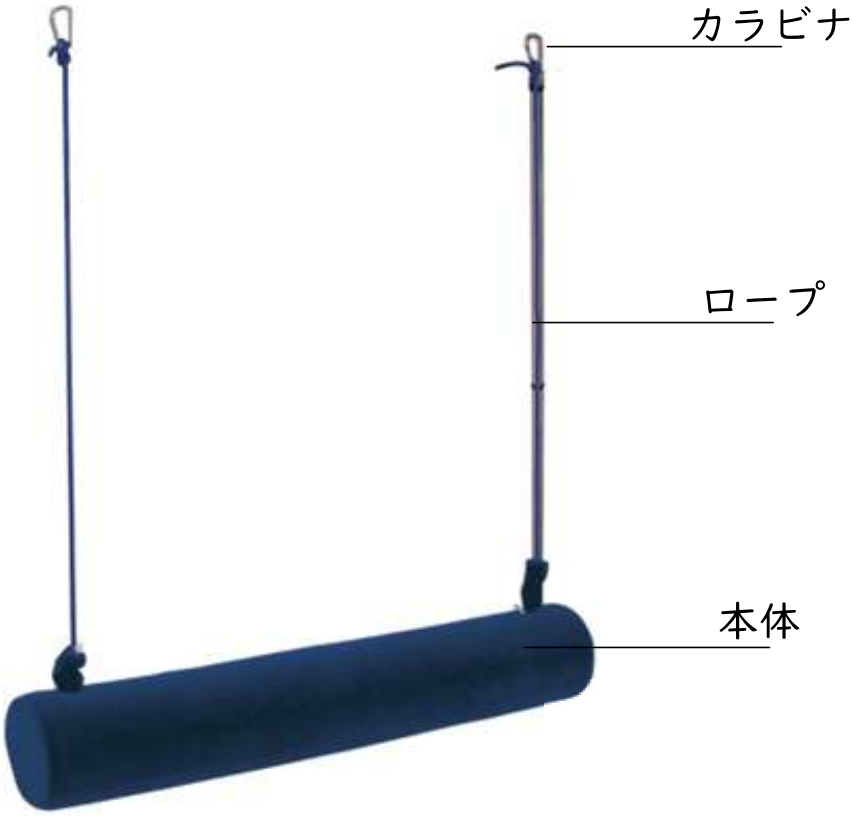

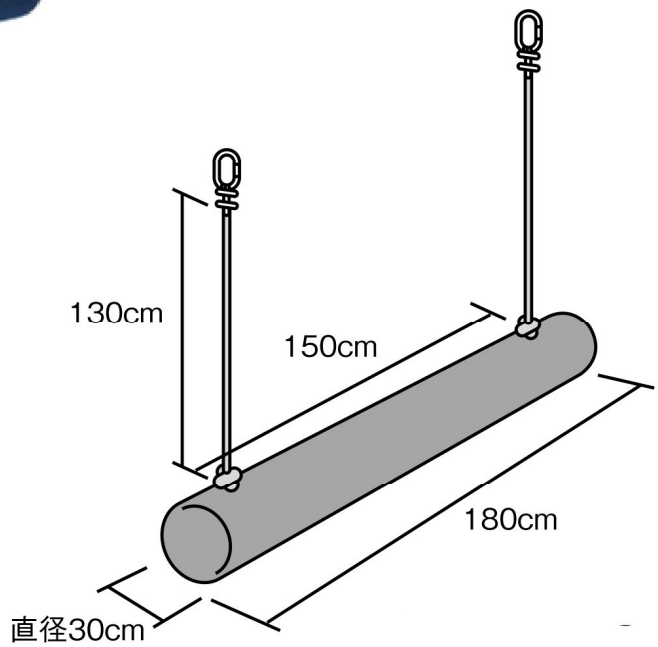

製品名	構成部品	材質	仕様
ホーススイング	カラビナ	スチール	外寸：11cm×5.5cm 内寸：9cm×3.5cm、直径 1cm
	芯材	塩化ビニル、木材、ウレタン	全長 180cm、直径 30cm
	ロープ	ポリエステル	直径 1.6cm
	カバー	アクリル	

耐荷重：120kg

３．各部の名称と仕様

３－３．構成部品と各部の名称（ポニースイング）

本製品は次のような部品で構成されています。付属品に不足等ないか点検してください。

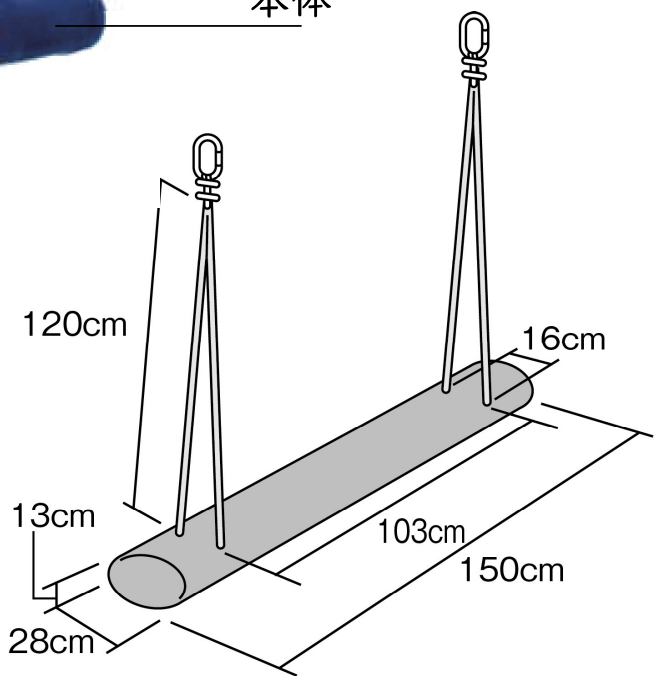

製品名	構成部品	材質	仕様
ポニースイング	カラビナ	スチール	外寸：11cm×5.5cm 内寸：9cm×3.5cm、直径 1cm
	芯材	塩化ビニル、木材、ウレタン	
	ロープ	ポリエステル	直径 1.6cm
	カバー	アクリル	

耐荷重：120kg

３．各部の名称と仕様

３－４．構成部品と各部の名称（フレキサースイングⅠ）

本製品は次のような部品で構成されています。付属品に不足等ないか点検してください。

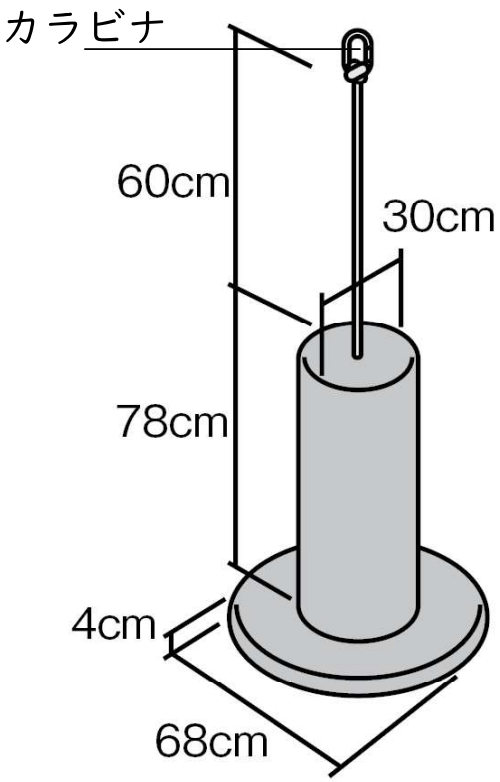

製品名	構成部品	材質	仕様
フレキサースイングⅠ	カラビナ	スチール	外寸：11cm×5.5cm 内寸：9cm×3.5cm、直径 1cm
	芯材	塩化ビニル、木材、ウレタン	全長 78cm、直径 30cm
	ロープ	ポリエステル	直径 1.6cm
	カバー	アクリル	
	円盤	木材、ウレタン	円盤直径 68cm

耐荷重：120kg

３．各部の名称と仕様

３－５．構成部品と各部の名称（フレキサースイングⅡ）

本製品は次のような部品で構成されています。付属品に不足等ないか点検してください。

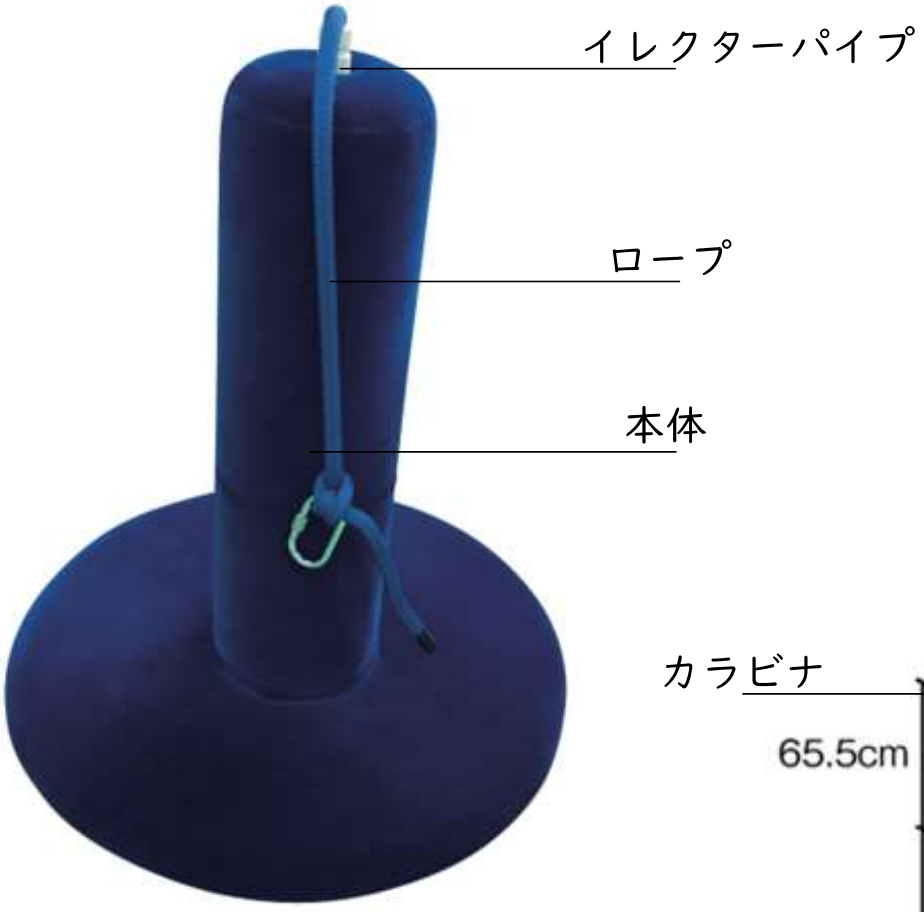

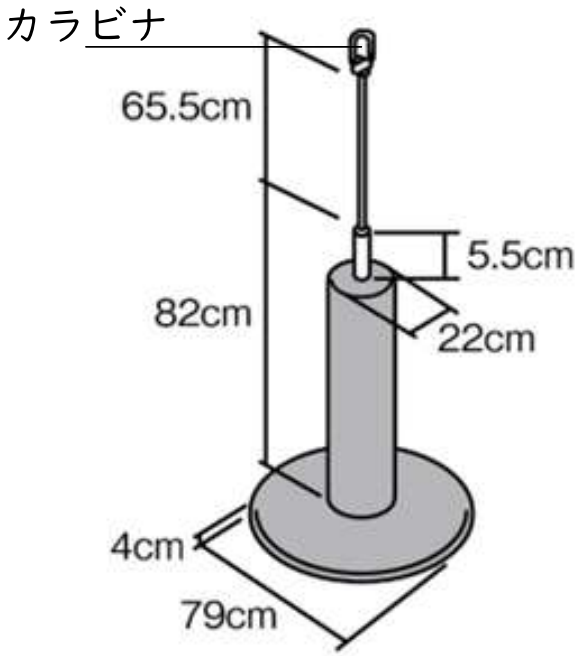

製品名	構成部品	材質	仕様
フレキサースイングⅡ	カラビナ	スチール	外寸：11cm×5.5cm 内寸：9cm×3.5cm、直径 1cm
	芯材	塩化ビニル、スチール、木材、ウレタン	全長 62cm、直径 22cm
	ロープ	ポリエステル	直径 1.6cm
	カバー	アクリル	
	円盤	木材、ウレタン	円盤直径 79cm

耐荷重：120kg

３．各部の名称と仕様

３－６．構成部品と各部の名称（チューブスイング）

本製品は次のような部品で構成されています。付属品に不足等ないか点検してください。

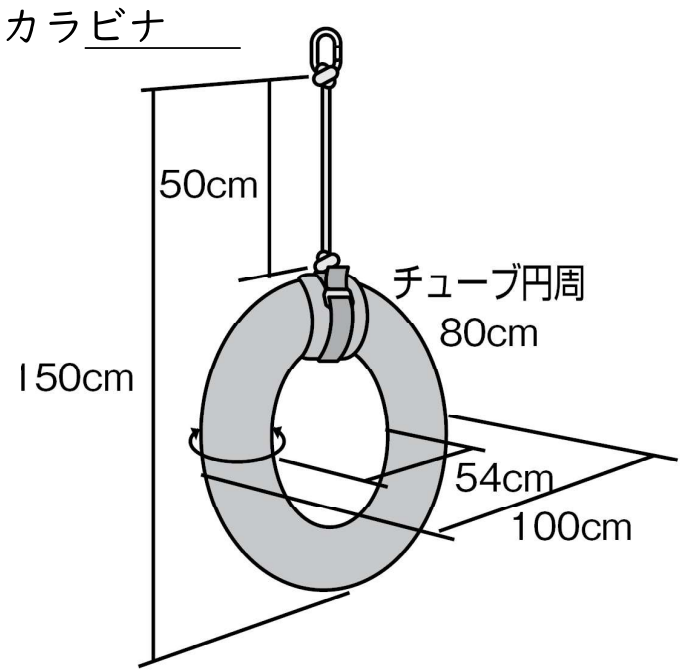

製品名	構成部品	材質	仕様
チューブスイング	カラビナ	スチール	外寸：11cm×5.5cm 内寸：9cm×3.5cm、直径 1cm
	ロープ	ポリエステル	直径 1.6cm
	チューブ	合成ゴム	外形 100cm
	安全帯	ナイロン	全長 120cm

推奨使用体重：30kg

３．各部の名称と仕様

３－７．構成部品と各部の名称（オーシャンスイング（丸棒１本仕様/2本仕様））

本製品は次のような部品で構成されています。付属品に不足等ないか点検してください。

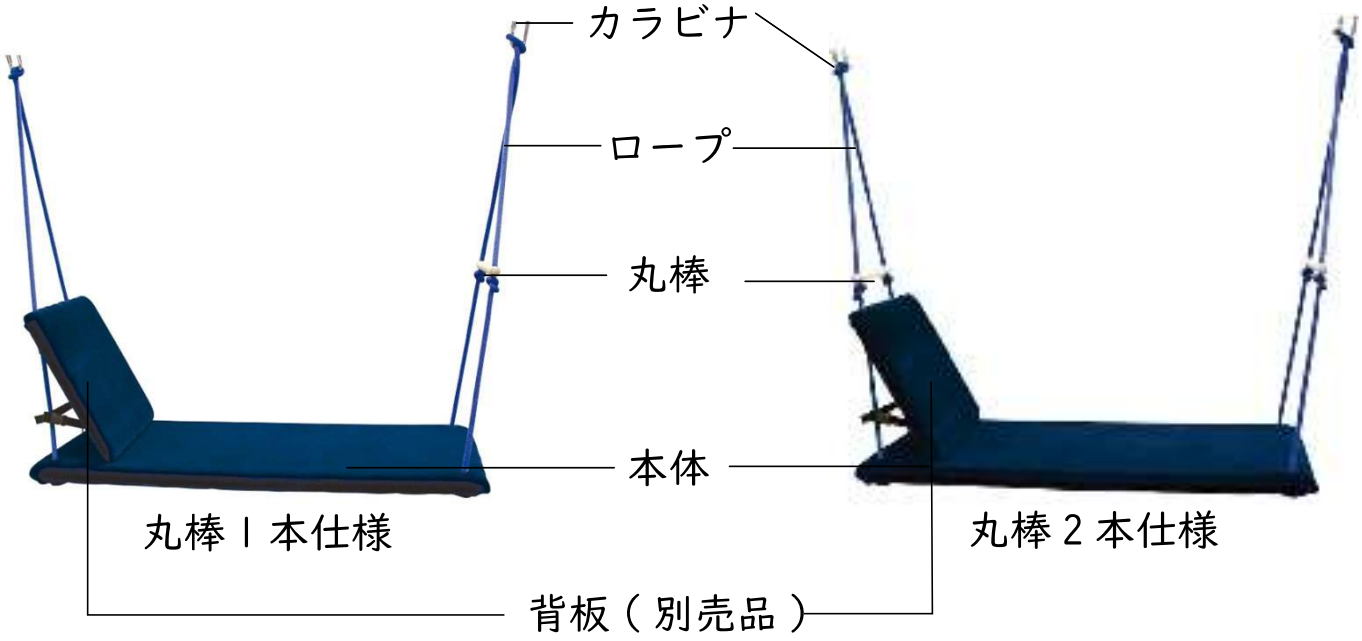

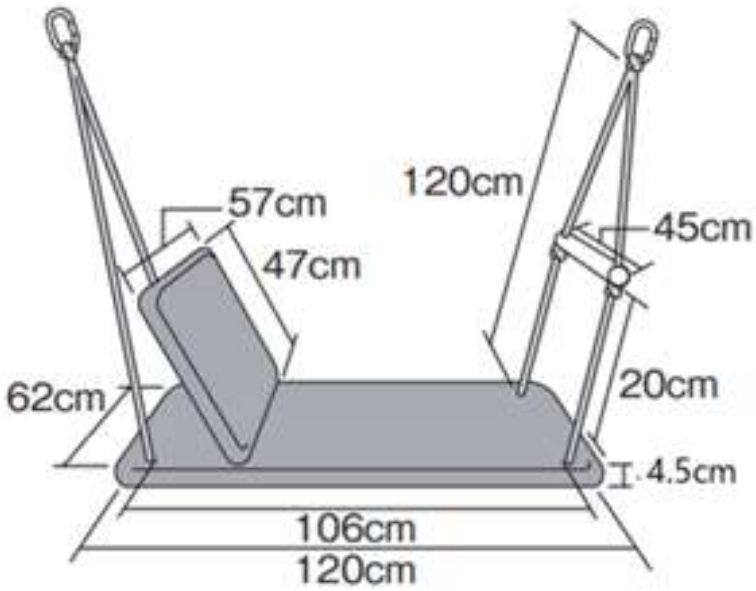

製品名	構成部品	材質	仕様
オーシャンスイング	カラビナ	スチール	外寸：11cm×5.5cm 内寸：9cm×3.5cm、径 1cm
	芯材（本体・背板）	木材、ウレタン	120cm×62cm×4.5cm
	ロープ	ポリエステル	直径 1.6cm
	カバー	アクリル	
	丸棒	木材	直径 3cm、全長 45cm

耐荷重：120kg

３．各部の名称と仕様

３－８．構成部品と各部の名称（ロングスイング）

本製品は次のような部品で構成されています。付属品に不足等ないか点検してください。

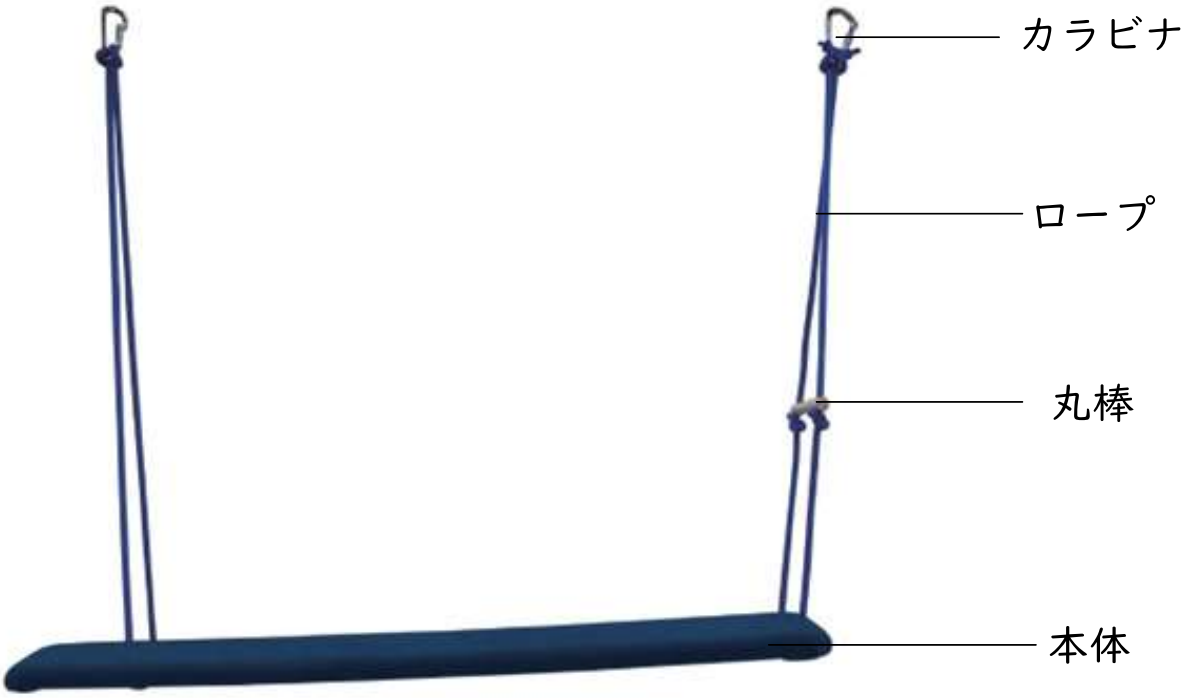

製品名	構成部品	材質	仕様
ロングスイング	カラビナ	スチール	外寸：11cm×5.5cm 内寸：9cm×3.5cm、直径 1cm
	芯材	木材、ウレタン	170cm×34cm×5.5cm
	ロープ	ポリエステル	直径 1.6cm
	カバー	アクリル	
	丸棒	木材	直径 3cm、全長 45cm

耐荷重：100kg

３．各部の名称と仕様

３－９．構成部品と各部の名称（ポケットスイング）

本製品は次のような部品で構成されています。付属品に不足等ないか点検してください。

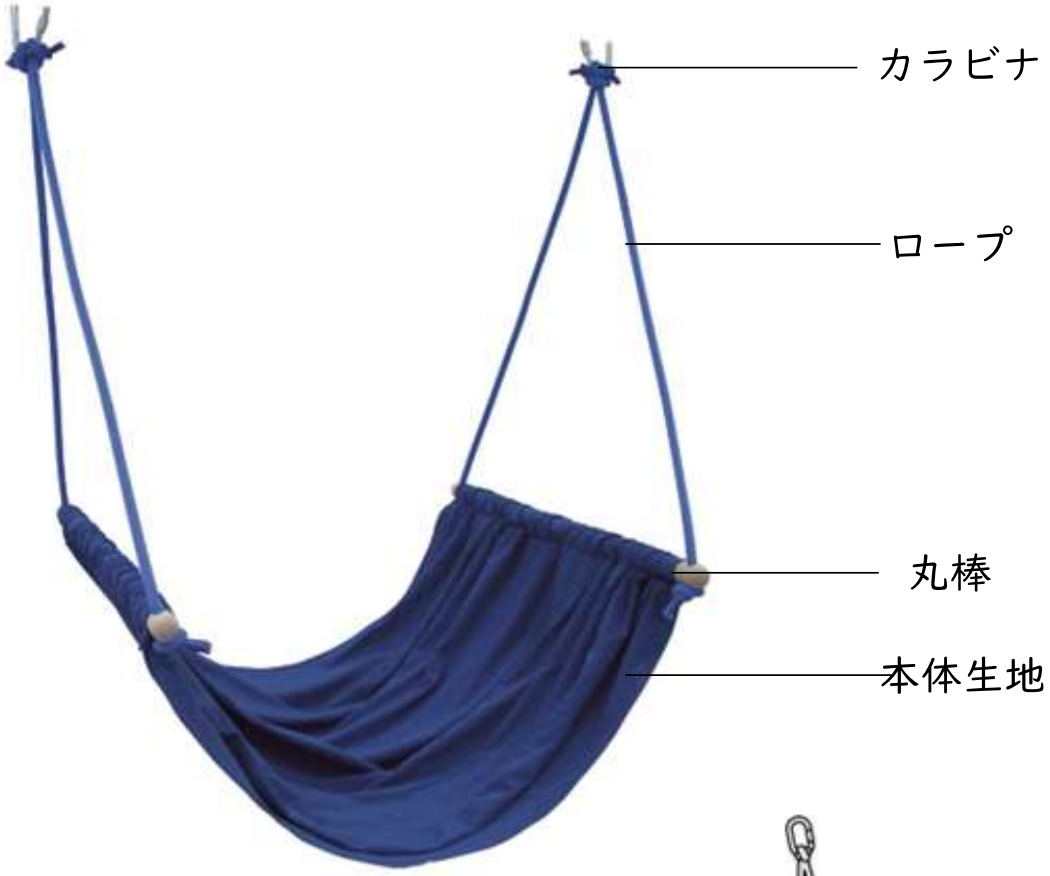

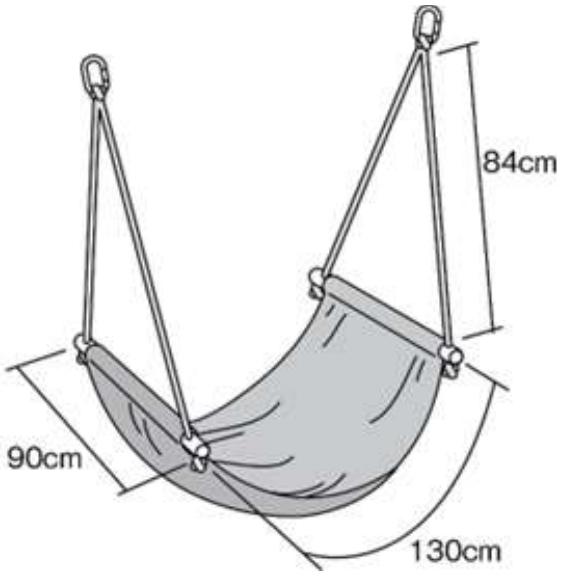

製品名	構成部品	材質	仕様
ポケットスイング	カラビナ	スチール	外寸：11cm×5.5cm 内寸：9cm×3.5cm、直径 1cm
	本体生地	ポリエステル	全長 130cm、全幅 90cm
	ロープ	ポリエステル	直径 1.6cm
	カバー	木材	直径 3.5cm、全長 90cm

耐荷重：90kg

３．各部の名称と仕様

３－１０．構成部品と各部の名称（プラットホームスイング）

本製品は次のような部品で構成されています。付属品に不足等ないか点検してください。

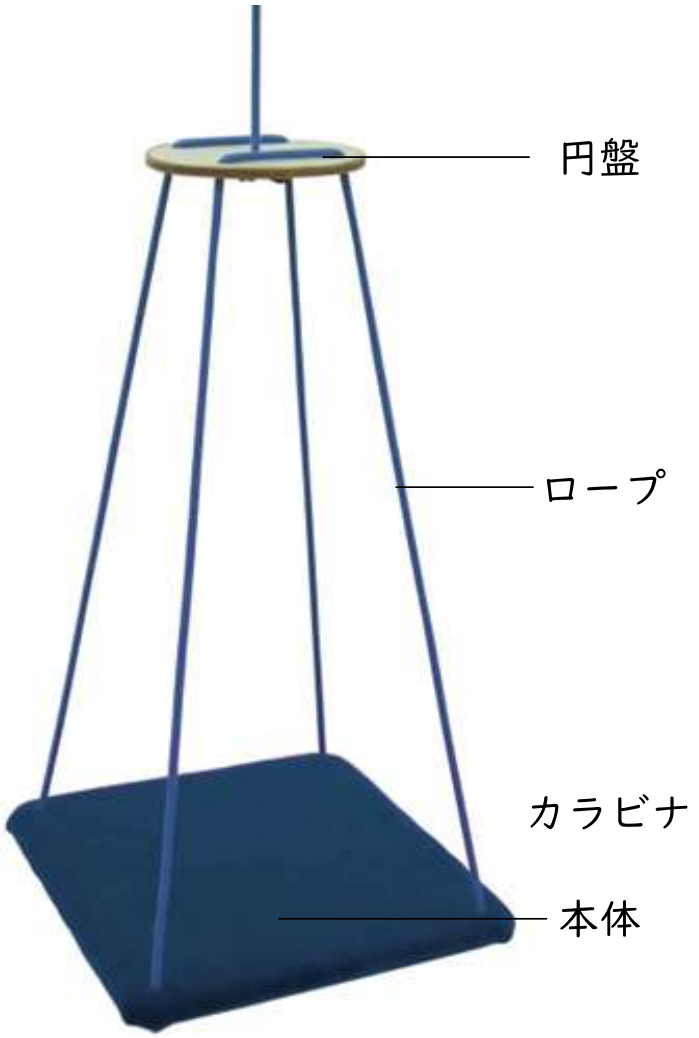

製品名	構成部品	材質	仕様
プラットホームスイング	カラビナ	スチール	外寸：11cm×5.5cm 内寸：9cm×3.5cm、直径 1cm
	芯材	木材、ウレタン	74cm×74cm×4cm
	ロープ	ポリエステル	直径 1.6cm
	カバー	アクリル	
	円盤	木材	直径 35.5cm、厚さ 2cm

耐荷重：120kg

３．各部の名称と仕様

３－１１．構成部品と各部の名称（ボルスターミニ）

本製品は次のような部品で構成されています。付属品に不足等ないか点検してください。

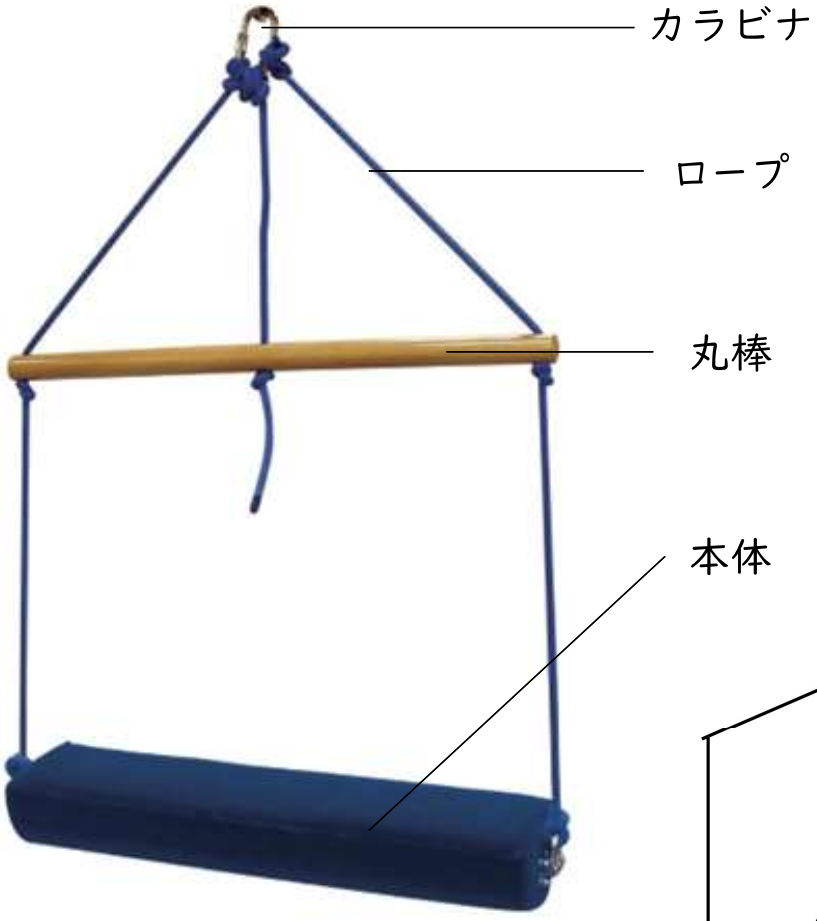

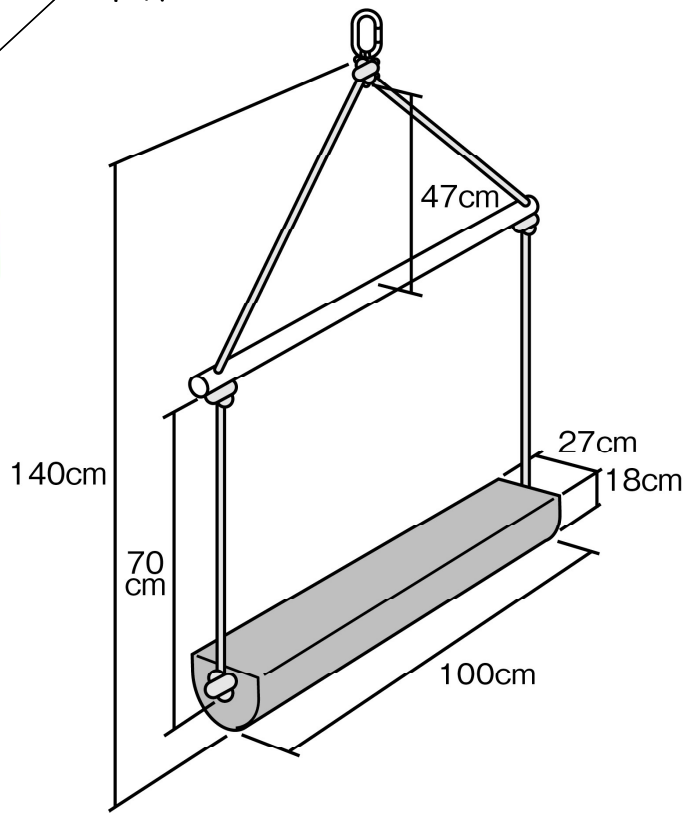

製品名	構成部品	材質	仕様
ボルスターミニ	カラビナ	スチール	外寸：11cm×5.5cm 内寸：9cm×3.5cm、直径 1cm
	芯材	塩化ビニル、木材、ウレタン	100×27cm×18cm
	ロープ	ポリエステル	直径 1.6cm
	カバー	アクリル	
	丸棒	木材	直径 5cm、全長 104cm

耐荷重：120kg

３．各部の名称と仕様

３－１２－１．構成部品と各部の名称（空中シーソーパイプ有り）

本製品は次のような部品で構成されています。付属品に不足等ないか点検してください。

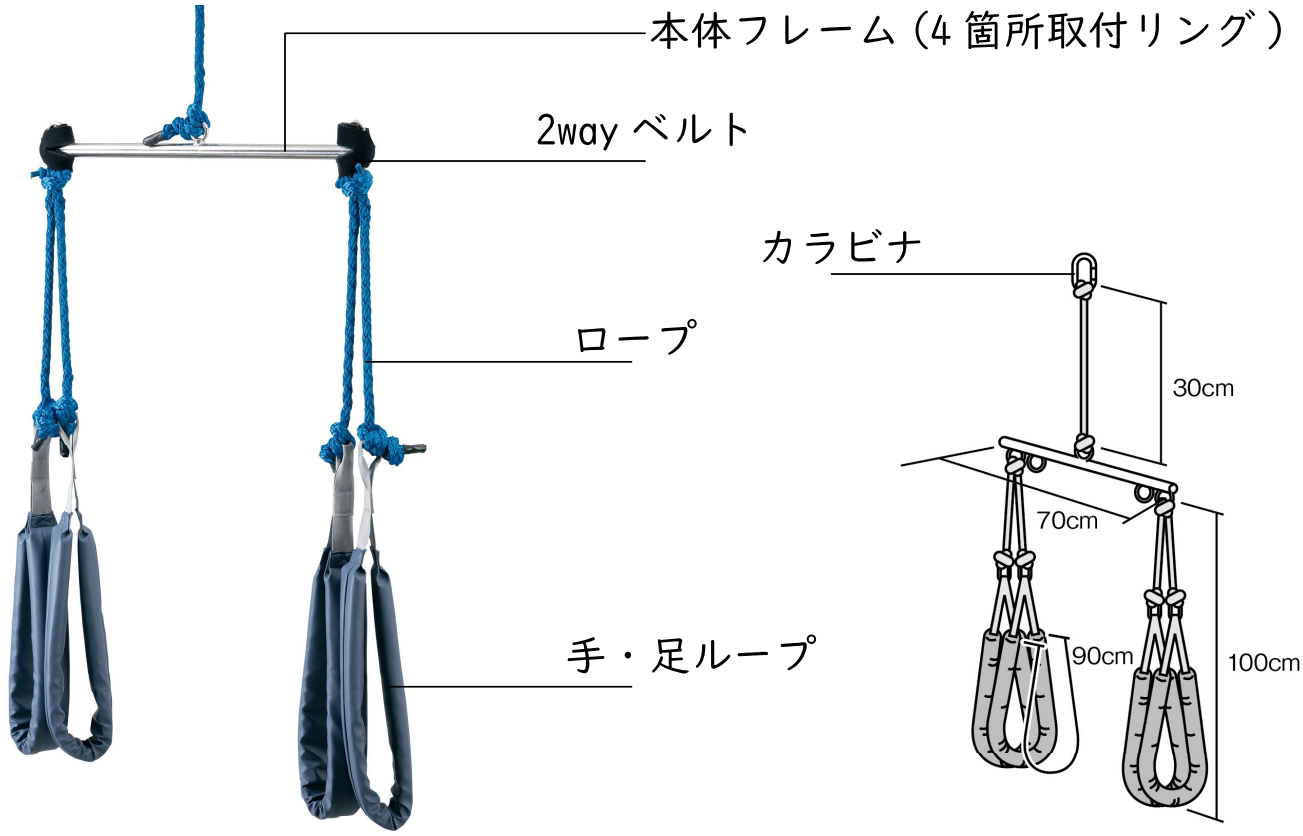

警告

● リングに取り付けるロープの位置を変更することで、ロープ間距離を 45cm と 65cm から選ぶことができます。（初期は 65cm に設定しています）
ロープの取り付け位置を変更する際は必ず下記の 2 パターンのどちらかに設定してください。下記パターン以外で使用される場合、バランスが崩れて落下する恐れがあります。

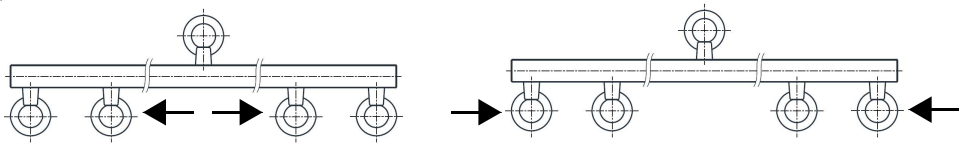

ロープ間距離 45cm で使用する場合中央の取り付けリングを使用してください

ロープ間距離 65cm で使用する場合両端の取り付けリングを使用してください

製品名	構成部品	材質	仕様
空中シーソーパイプ有り	カラビナ	スチール	外寸：11cm×5.5cm 内寸：9cm×3.5cm、直径 1cm
	ロープ	ポリエステル	直径 1.6cm
	本体フレーム	ステンレス	直径 2.7cm
	2Way ベルト	合成ゴム、ナイロン	
	手・足ループ	PVC レザー	クッション付き

耐荷重：80kg

３．各部の名称と仕様

３－１３－２．空中シーソー　パイプ有り　2Way ベルトの巻き方

リングへの取り付け方法

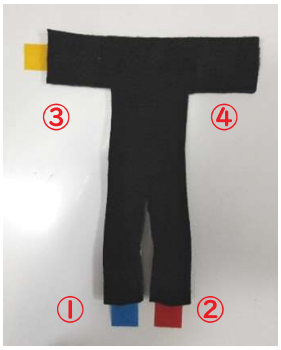

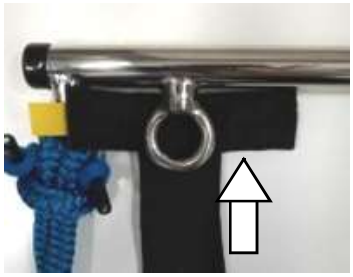

①②を白矢印の方向へ曲げる

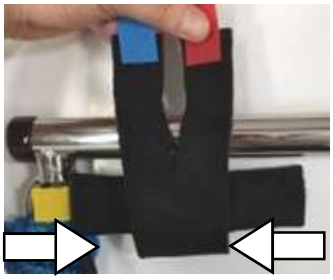

③④を白矢印の方向へ曲げる

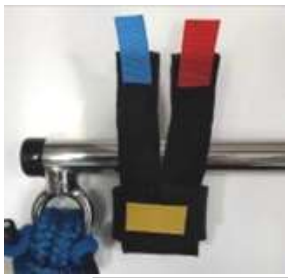

①②を丸棒に巻き付け、生地に貼り付ける

丸棒端部への取り付け方法

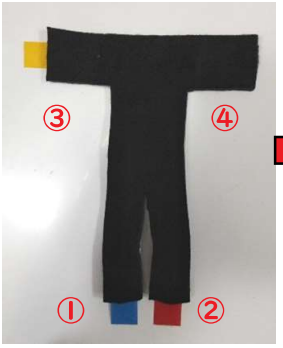

③④を丸棒に巻き付ける

①を白矢印の方向へ曲げ、生地に貼る

②を白矢印の方向へ曲げ、生地に貼る

正面から見た様子

３．各部の名称と仕様

３－１３．構成部品と各部の名称（空中シーソーパイプ無し）

本製品は次のような部品で構成されています。付属品に不足等ないか点検してください。

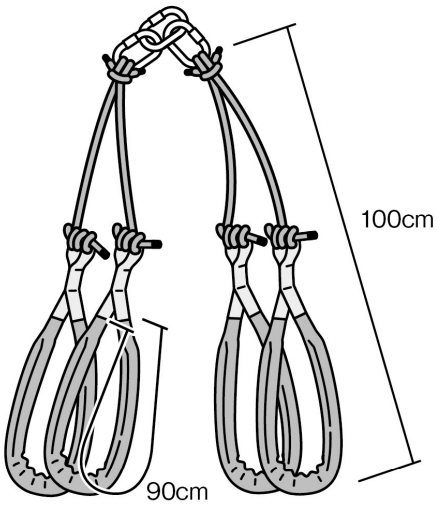

製品名	構成部品	材質	仕様
空中シーソーパイプ無し	カラビナ	スチール	外寸：11cm×5.5cm 内寸：9cm×3.5cm、直径 1cm
	ロープ	ポリエステル	直径 1.6cm
	手・足ループ	PVC レザー	クッション付き

耐荷重：120kg

３．各部の名称と仕様

３－１４．構成部品と各部の名称（モンキースイング）

本製品は次のような部品で構成されています。付属品に不足等ないか点検してください。

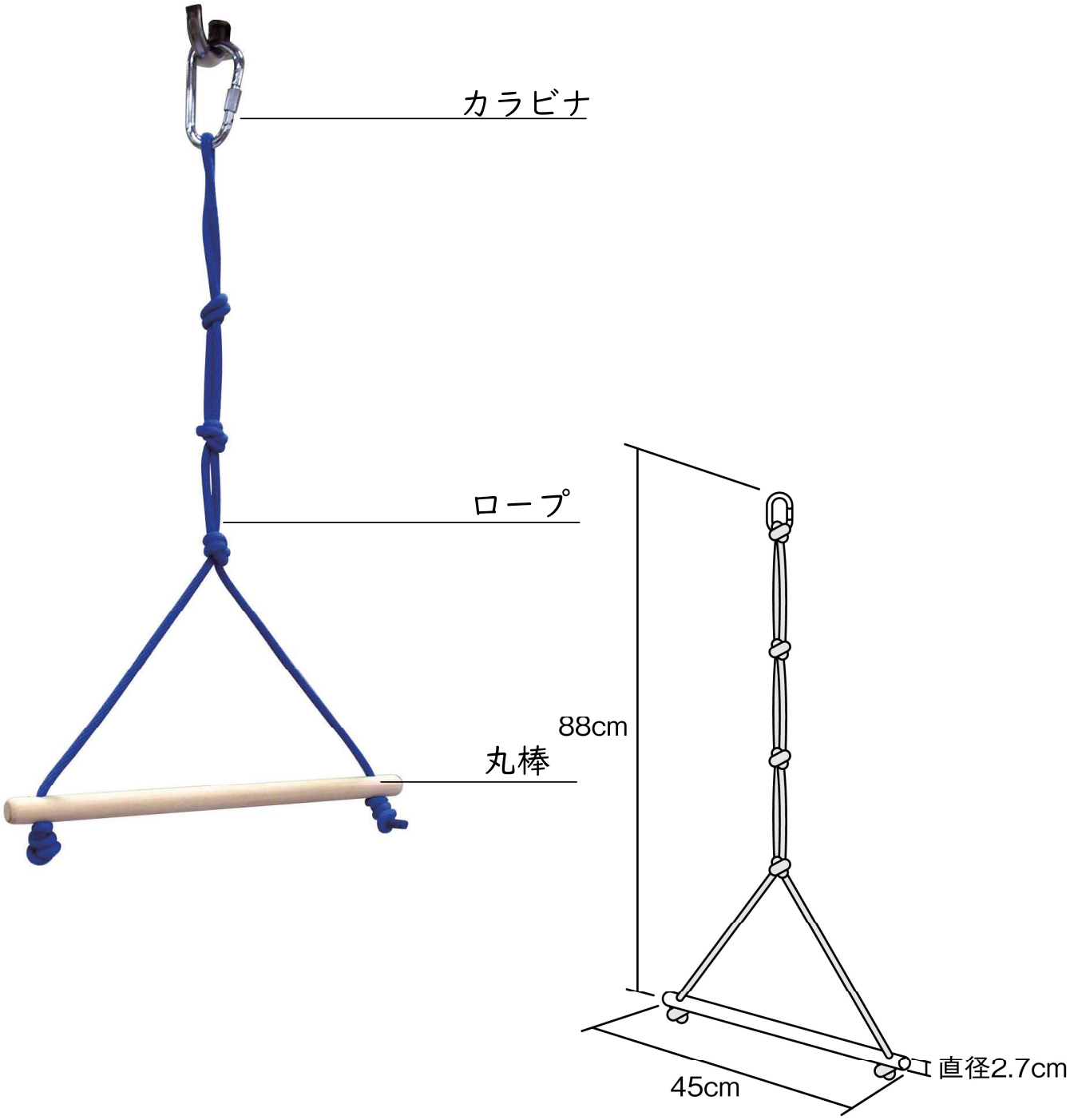

製品名	構成部品	材質	仕様
モンキースイング	カラビナ	スチール	外寸：11cm×5.5cm 内寸：9cm×3.5cm、直径 1cm
	ロープ	ポリエステル	直径 0.9cm
	丸棒	木材	直径 2.7cm、全長 45cm

耐荷重：70kg

３．各部の名称と仕様

３－１５．構成部品と各部の名称（バースイング）

本製品は次のような部品で構成されています。付属品に不足等ないか点検してください。

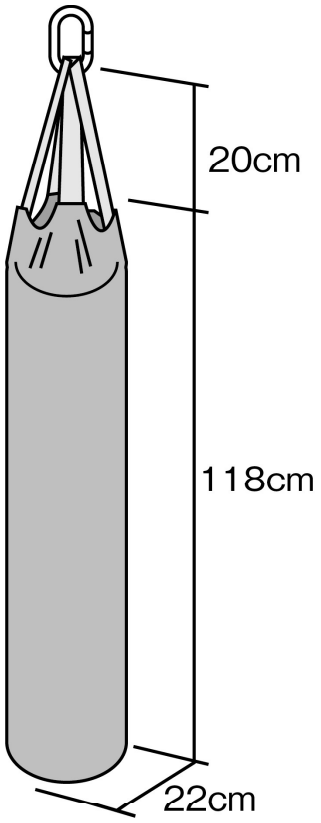

製品名	構成部品	材質	仕様
バースイング	カラビナ	スチール	外寸：11cm×5.5cm 内寸：9cm×3.5cm、直径 1cm
	芯材	塩化ビニル、、ウレタン	
	カバー	ポリエステル、PVC レザー	

耐荷重：110kg

３．各部の名称と仕様

３－１６．構成部品と各部の名称（ラダーウォール）

本製品は次のような部品で構成されています。付属品に不足等ないか点検してください。

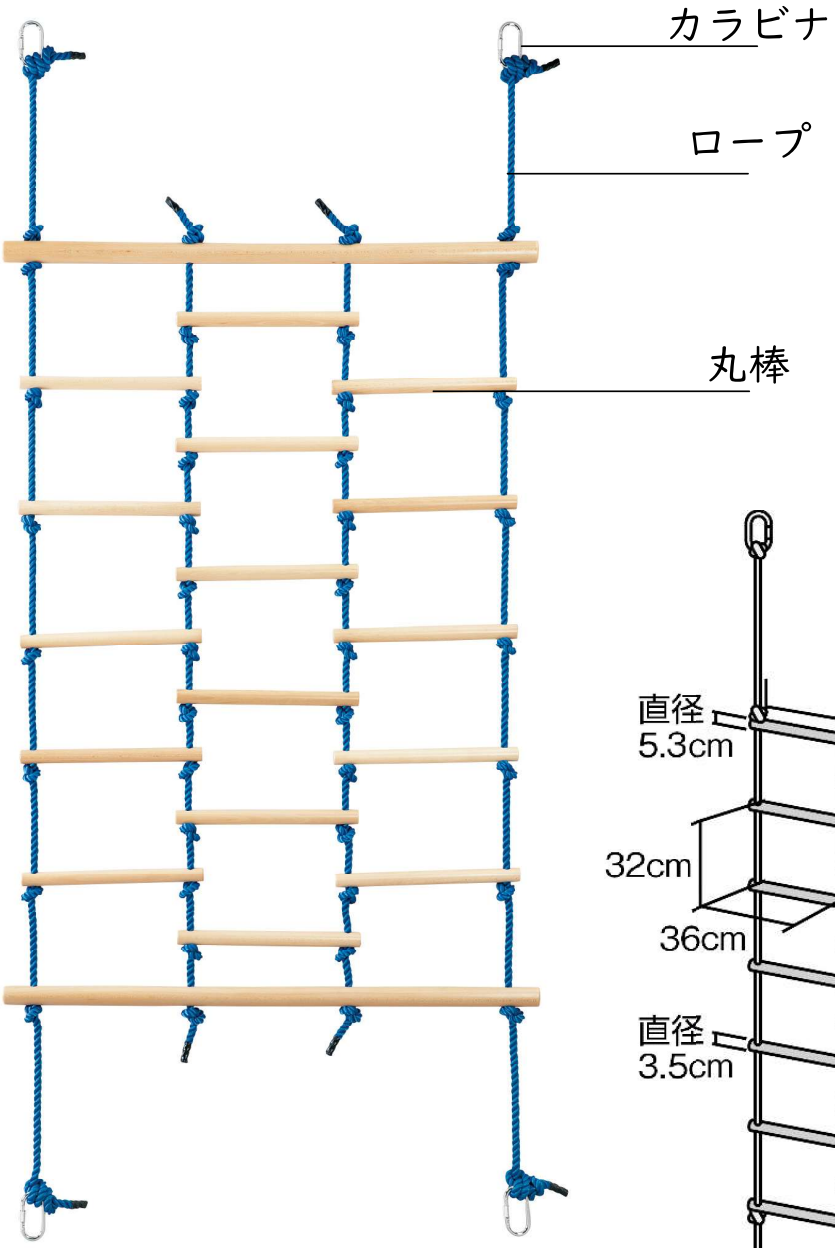

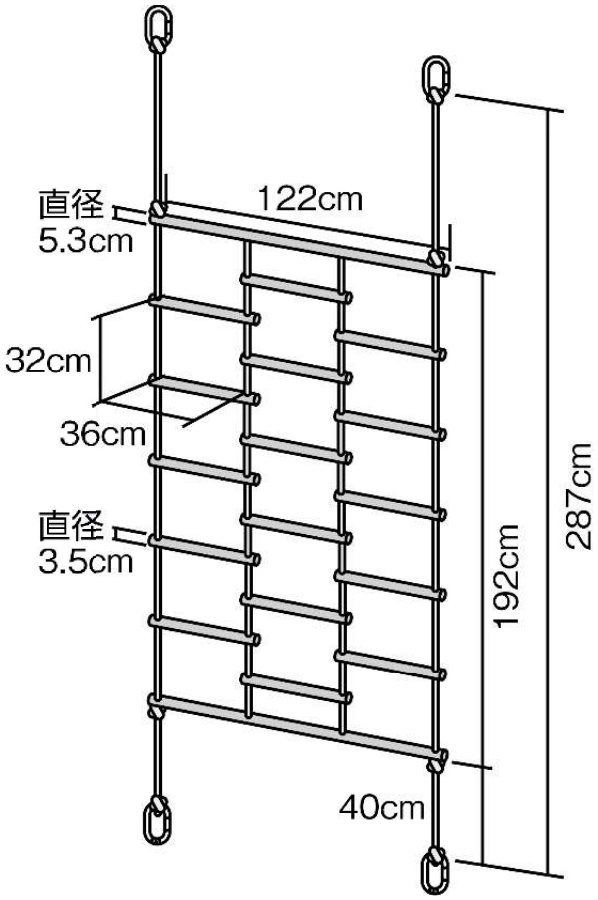

製品名	構成部品	材質	仕様
ラダーウォール	カラビナ	スチール	外寸：11cm×5.5cm 内寸：9cm×3.5cm、直径 1cm
	ロープ	ポリエステル	直径 1.6cm
	丸棒	木材	直径 3.5cm、全長 42cm 直径 5.3cm、全長 122cm

耐荷重：80kg

３．各部の名称と仕様

３－１７．構成部品と各部の名称（タワーラダー）

本製品は次のような部品で構成されています。付属品に不足等ないか点検してください。

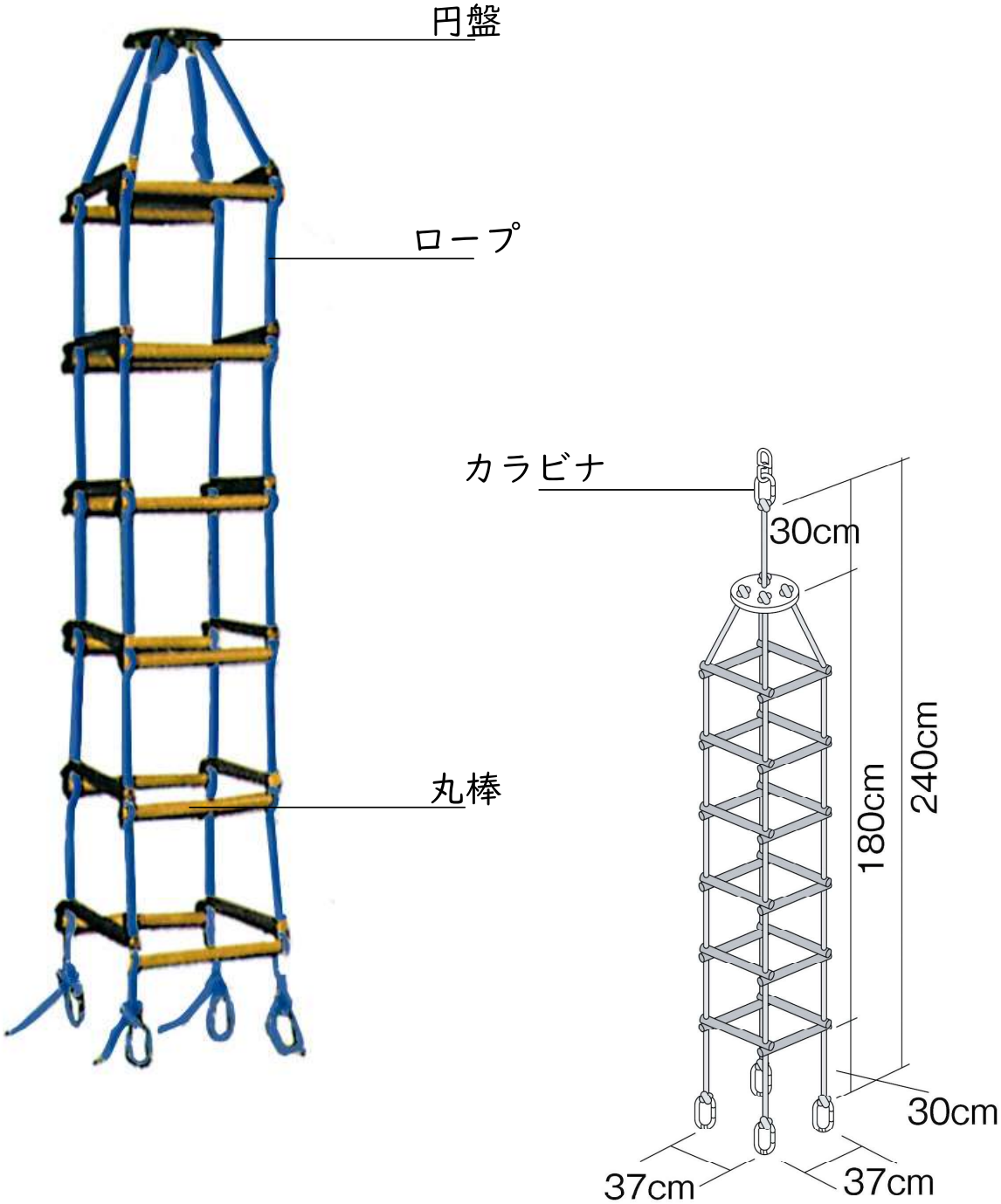

製品名	構成部品	材質	仕様
タワーラダー	カラビナ	スチール	外寸：11cm×5.5cm 内寸：9cm×3.5cm、直径 1cm
	ロープ	ポリエステル	直径 1.6cm
	円盤	木材	直径 22cm、厚さ 2cm
	丸棒	木材	直径 3.5cm、全長 42cm

耐荷重：110kg

３．各部の名称と仕様

３－１８．構成部品と各部の名称（円盤ブランコ 20cm・30cm）

本製品は次のような部品で構成されています。付属品に不足等ないか点検してください。

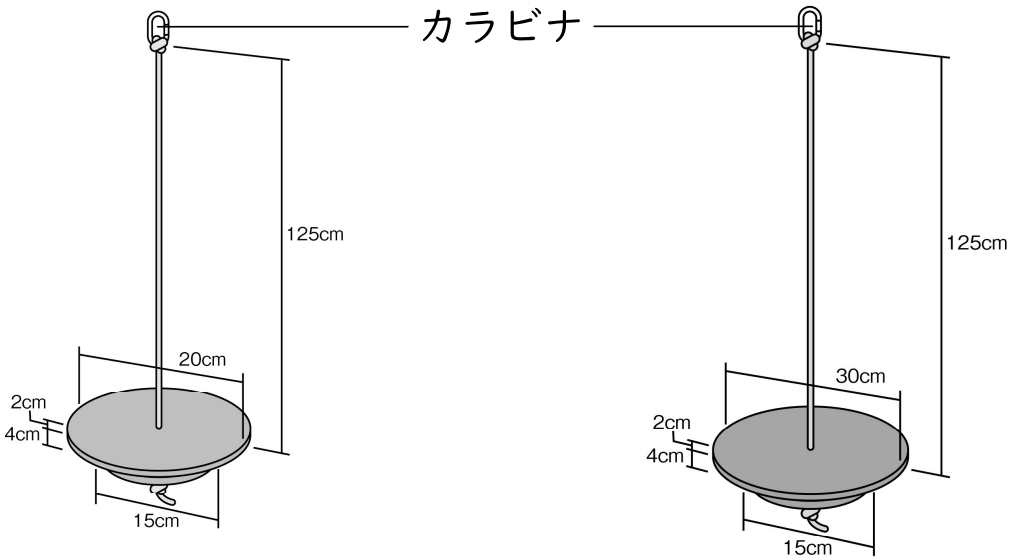

製品名	構成部品	材質	仕様
円盤ブランコ	カラビナ	スチール	外寸：11cm×5.5cm 内寸：9cm×3.5cm、直径 1cm
	ロープ	ポリエステル	直径 1.6cm
	円盤（20cm）	木材	直径 20cm、厚さ 6cm
	円盤（30cm）	木材	直径 30cm、厚さ 6cm

耐荷重：120kg

４．設置方法

４－１．設置する前に

設置する場所を確認してください。

⚠ 警告

- 本製品を使用する場合は周りに人や物が無いことを確認してください。不意な衝突・転倒等の事故につながる恐れがあります。
- 各種の部品が確実に取り付けてあることを確認してください。取り付けが不十分な場合、使用中に金具などが外れて事故などにつながる恐れがあります。

⚠ 注意

- 本製品に鋭利な物を当てないでください。カバーが破れて、事故につながる恐れがあります。
- 常温の範囲でご使用ください。常温以外で使用すると、変形や破損を生じる恐れがあります。
- 直射日光の当たる場所や炎天下の車内での長時間の放置、熱器具（ストーブなど）の近くでの使用はしないでください、熱により変色や変形する恐れがあります。また、変形した製品は使用しないでください。
- 本製品は室内用です。屋外では使用しないでください

チェック項目

□十分に使用に耐えうる強度がある場所に本製品が設置されているか。
□マットが敷いてあるか。
□カラビナや高さ調節器具に破損や損傷がないか。
□ロープの結び目にゆるみはないか。
□ロープに損傷や裂け等はないか。
□付属品が取り付けられているか。

４－２．製品の移動

設置する場所を確認してください。

⚠ 注意

- 本製品の上げ下ろしや移動の際に足や手を挟まないように注意してください。
- 本体を持ち上げる際は必ず２名以上で行ってください。

4．設置方法

4－3．ロープ（別売品）を施設の天井フックに下記の方法で取り付ける

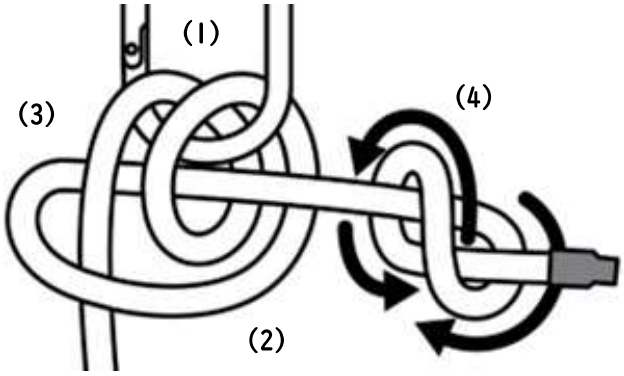

ロープの結び方

この結び方は金具をしっかり締め付ける事が出来ます。ロープの一方を金具に2回（1）巻き付け2つのループの正面に持ってきて(2)、そのループの中に通します(3)。さらにロープの先端を一つに結ぶ(4)。この時の結び目同士が5cm以上離しておきます。

外す際は(2)の部分を引っ張りおろすと、楽にゆるめることが出来ます。

ロープの取り付け方を動画でご覧いただけます

警告

- 上記以外の方法でロープを取り付けないでください。
  使用中に結び目がほどけたりロープがすり切れて破損したり、落下する恐れがあります。
- ロープは、金具と接する面が曲面の部分に取り付けてください。
  かどばったものなどに取り付けると使用中にロープがすり切れて破損し、 落下する恐れがあります。
- ロープを取り付ける場所は、天井の梁やスイングサポートフレーム（別売品）など、十分に強度のある場所を選んでください。

高さ調節器具は、写真のようにフックが下になるように、ロープ（別売品）に通し固定してください。

２名以上で本体を持ち上げ、カラビナを高さ調節器具（別売品）に取り付けます。

注意

- 本体を持ち上げる際は必ず2名以上で行ってください。

4．設置方法

4－4．本製品の真下にマットやスポンジを敷く

警告

- 本製品の底面が床から 20cm ～ 30cm になるような高さに取り付けてください。
  20cm 未満の場合、使用者が本体と床との間にはさまれる恐れがあります。
- 転落時のけがを防止するため、使用時は本製品の真下に必ずマットを敷いてください。

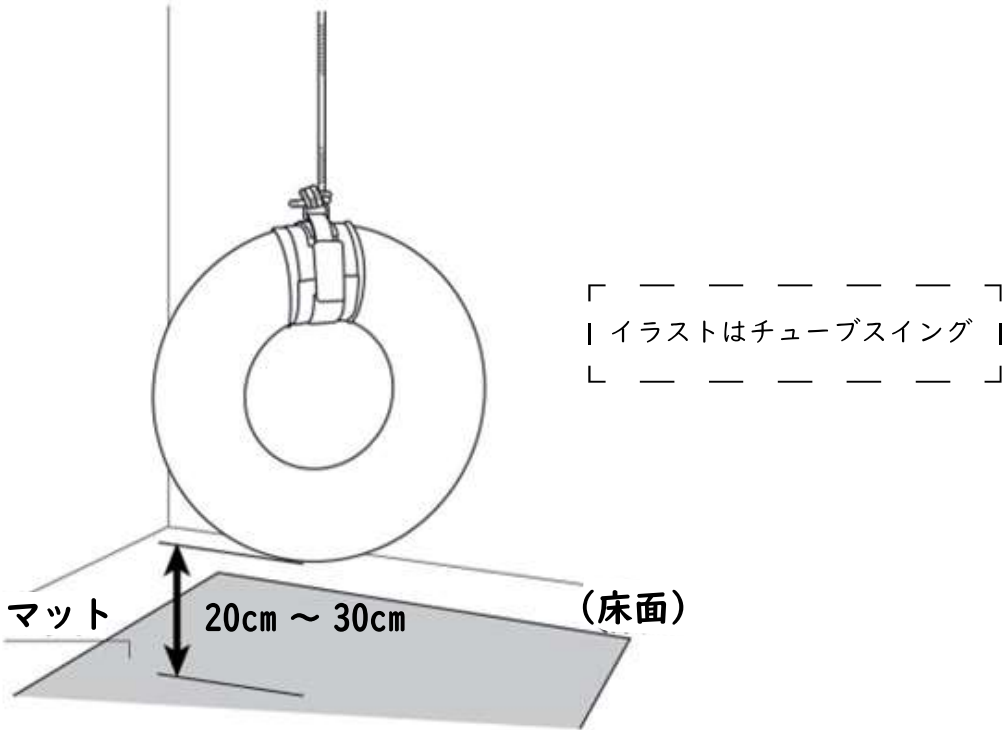

5．設置後の点検

注意

- 設置後の点検は使用前に操作者または本製品管理者が必ず行ってください。
  また、設置後の点検を行っていない製品は使用しないでください。
- 保守点検の結果、異常を発見した場合は直ちに使用を中止し、販売店に修理交換をご相談ください。

チェック項目

□十分に使用に耐えうる強度がある床・場所に本製品が設置されているか。

□マットが敷いてあるか。

□カラビナや高さ調節器具に破損や損傷はないか。

□ロープの結び目にゆるみはないか。

□ロープに損傷や裂け等はないか。

□付属品が取り付けられているか。

６．使用方法

本製品を使用する前に

⚠ 警告

- 本製品はあえて不安定（揺れる・落ちる）な環境を作り出し、バランス感覚・姿勢保持機能・全身の筋力向上などを獲得していただく製品となっております。転倒・転落するリスクもございますので、必ず医療関係従事者などの専門家の管理下において、転倒・転落の防止措置や落下時の安全確保を行っていただいた上で、ご使用ください。
  なお安全にご使用できるかについては、専門家によりご判断してください。

- 本製品を使用する場合は必ず医療関係従事者などの専門家の指導のもとで行ってください。
  また、使用中は必ず、作業療法士などのリハビリテーション関連スタッフが付き添ってください。

- 本製品を使用する場合は周りに人や物が無いことを確認してください。
  不意な衝突・転倒等の事故につながる恐れがあります。

- 本製品は絶対に分解しないでください。使用中に外れて事故などにつながる恐れがあります。

- 各種の部品が確実に取り付けてあることを確認してください。
  取り付けが不十分な場合、使用中に金具などが外れて事故などにつながる恐れがあります。

- 本製品が揺れているときは、操作者以外近づかないでください。
  不意に身体に当たり事故などにつながる恐れがあります。

- 本製品を使用する場合は使用方法や取扱注意事項などがご理解いただけるまでご使用にならないでください。

- 常温の範囲でご使用ください。常温以外で使用すると、変形や破損を生じる恐れがあります。

- 保守点検は使用前に操作者または本製品管理者が必ず行ってください。
  また、保守点検を行っていない製品は使用しないでください。

- 保守点検の結果､異常を発見した場合は直ちに使用を中止し販売店に修理交換をご相談ください。

- 転落時のけがを防止するため､使用時は本製品の真下に必ずマットを敷いてください。

- 本製品の耐荷重は「３．各部の名称と仕様」の項目に記載の各製品の耐荷重に従い、製品を使用する方の総荷重が各製品の耐荷重以下になる範囲でご使用ください。それを超える荷重で使用すると事故等につながる恐れがあります。

6．使用方法

本製品を使用する前に（つづき）

⚠ 注意

- 本製品を修理改造しないでください。破損などが生じた場合は必ず販売店へ修理交換をご相談ください。
- 本製品に鋭利な物を当てないでください。カバーが破れて、事故につながる恐れがあります。
- 直射日光の当たる場所や炎天下の車内での長時間の放置、熱器具（ストーブなど）の近くでの使用はしないでください。熱により変色や変形する恐れがあります。また、変形した製品は使用しないでください。
- 本製品は室内用です。屋外では使用しないでください。
- 転落時のけがを防止するため、使用時は本製品の真下に必ずマットを敷いてください。

7．日常の保守点検

下記の日常の保守点検を行ってください。また、日常の保守点検を行っていない場合は使用しないでください。

⚠ 注意

- 保守点検は使用前に操作者または本製品管理者が必ず行ってください。
  また保守点検を行っていない製品は使用しないでください。
- 保守点検の結果、異状を発見した場合は直ちに使用を中止し、弊社に修理交換をご相談ください。

チェック項目

□十分に使用に耐えうる強度がある床面に本製品が設置されているか。
□マットが敷いてあるか。
□カラビナや高さ調節器具に破損や損傷はないか。
□ロープの結び目にゆるみはないか。
□ロープに損傷や裂け等はないか。
□付属品が取り付けられているか。

８．お手入れ方法

８－１．本体カバー

- ほこりなどの汚れは、ブラシなどで軽くブラッシングしてください。
- 日常のお手入れは、乾いた布で乾拭きしてください。
- 汚れがひどい場合は、薄めた中性洗剤で拭き取り、硬くしぼった布で洗剤が残らないように拭き取った後、柔らかい布で乾拭きしてください。
- シンナーやアルコール系の溶剤は、絶対に使用しないでください。
- 飲み物をこぼした場合は、すぐに拭き取ってください。そのまま放置しますと汚れがとれなくなります。

８－２．金属部分・チューブ・イレクターパイプ・木材部分

- 日常のお手入れは、乾いた柔らかい布で乾拭きしてください。
- 汚れがひどい場合は、薄めた中性洗剤で拭き取り、硬くしぼった布で洗剤が残らないように拭き取った後、柔らかい布で乾拭きしてください。
- 拭き取り時に、消毒用エタノールを浸透させた布は絶対に使用しないでください。

９．保管方法

- 常温の範囲で保管してください。常温以外で保管すると変形や破損を生じる恐れがあります。
- 湿気の少ない、風通しのよい場所に保管してください。
- 本製品の上に重いものをのせないでください。製品が変形または破損する恐れがあります。
- 本書は常に製品とともに手元に保管し紛失しないようにしてください。
- 本書を紛失または損傷した場合は速やかに弊社までご連絡ください。
- 高濃度オゾンが発生する場所では保管しないでください。また、オゾン発生装置の近くでは使用や保管をしないでください。製品が劣化し、変形や破損を生じる恐れがあります。

１０．修理について

- 無断で修理・部品交換・改造などは絶対に行わないでください。
- 本製品の修理・部品交換・改造などが必要と思われる場合は販売店にご相談ください。
- ロープは、10 年で交換を推奨いたします。（有償）
- カラビナは、外径が 8㎜ 以下（標準 10㎜）で交換を推奨いたします。（有償）
  ※上記の各部の交換時期は目安です。使用頻度によって交換時期が前後しますので注意してください。

１１．廃棄方法

- 本製品の材質は「３．各部の名称と仕様」のページを参照ください。
- 廃棄の際は各自治体の指示に従ってください。

メモ

● 販売元

パシフィックサプライ株式会社

本社　〒574-0064　大阪府大東市御領 1-12-1

TEL 072（875）8008　FAX 072（875）8010

https//www.p-supply.co.jp

※取扱説明書の著作権はパシフィックサプライ株式会社に帰属しており、許可なく取扱説明書の全て、または一部を複製することはお断りいたします。

2024/09 改定